ЗАО НАУЧНО-ПРОИЗВОДСТВЕННОЕ ОБЪЕДИНЕНИЕ
ВЕКТОР®

МОБИЛЬНОЕ МЕТАЛЛООБРАБАТЫВАЮЩЕЕ ОБОРУДОВАНИЕ

PRO-5 PB

МОБИЛЬНАЯ МАШИНА ДЛЯ ОБРАБОТКИ ТОРЦЕВ ТРУБ

ТОП ПРОДАЖ

PRO 5 PB представляет собой удобную машину для фрезерования кромок труб из углеродистых и нержавеющих сталей, алюминиевых и медно-никелевых сплавов.

Для эффективной работы с ним достаточно одного человека. Аппарат легко устанавливается на трубу и надежно крепится на внутренней поверхности с помощью самоцентрирующихся кулачков.

В зависимости от используемого режущего инструмента PRO 5 PB может снимать внутреннюю и внешнюю фаску или J-фаску, а так же торцевать кромку за один проход. Все операции доступны для труб внутренним диаметром от 32 мм до внешнего диаметра 114 мм или до 140мм в качестве опции. На фрезеровочную голову устанавливается до трех различных резцов, которые могут работать одновременно.

В соответствии с предпочтениями пользователей и в зависимости от технологических условий машина PRO 5 PB может работать как от мощного пневматического привода так и от электрического двигателя с высоким крутящим моментом.

За счет дополнительной головы для режущего инструмента малого диаметра и гаечного ключа с трещоткой можно обрабатывать трубы в труднодоступных местах.

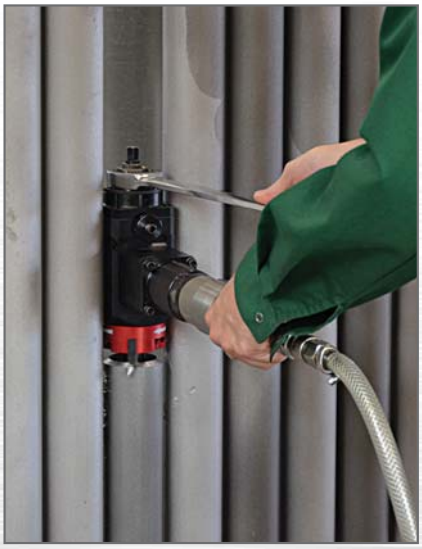

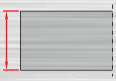

Максимальная толщина стенки 12 мм для диаметра до 114 мм

Внутренний ø32-107 мм ø107-133 мм (опция)

Торцовка

Обработка внешней кромки до 114 мм до 140 мм (опция)

Снятие J-фаски (опция)

PRO-5 PB МОБИЛЬНАЯ МАШИНА ДЛЯ ОБРАБОТКИ ТОРЦЕВ ТРУБ

ТЕХНИЧЕСКИЕ ХАРАКТЕРИСТИКИ		PRO 5 PB С ЭЛЕКТРИЧЕСКИМ ПРИВОДОМ	PRO 5 PB С ПНЕВМАТИЧЕСКИМ ПРИВОДОМ
Сеть питания		220-240 В / 50-60 Гц	-
Мощность привода		1100Вт	800Вт
Скорость вращения		0-300 об/мин (2 скорости)	90 об/мин
Сжатый воздух		-	0,6 МПа
Потребление сжатого воздуха		-	1600 л/мин
Диаметр трубы		от 32 внутренний до 114 внешний	
Максимальная толщина стенки	до 114 мм	12 мм	12 мм
	114-124 мм	10мм	10мм
	124-132 мм	8 мм	8мм
	132-140 мм	6 мм	6 мм
Вес		11 кг	10 кг

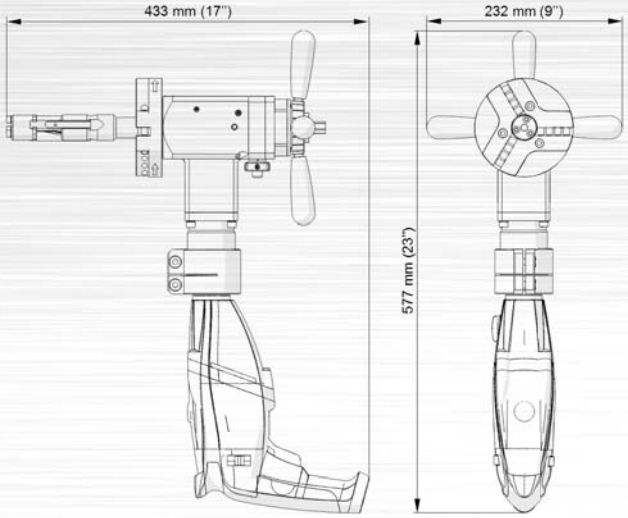

PRO 5 PB с электрическим приводом

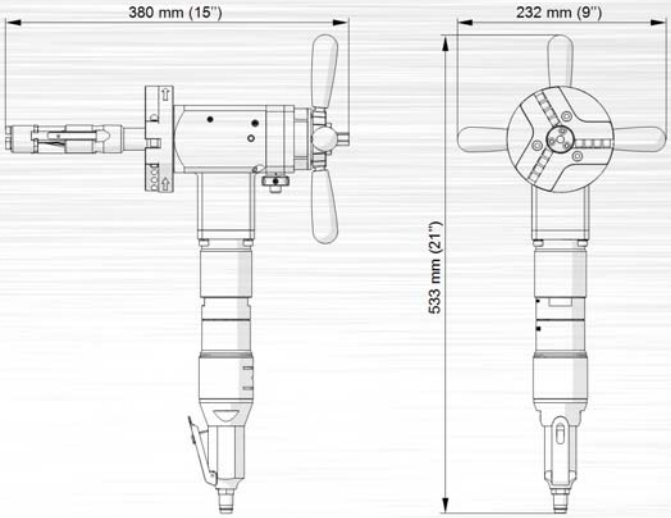

PRO 5 PB с пневматическим приводом

БАЗОВЫЙ КОМПЛЕКТ ПОСТАВКИ:

- PRO 5 PB (без привода и инструмента)
- Металлическая коробка
- Стандартный вал для Ø 32-107 мм
- Крепежные кулачки (р-р 1,2,3,4,5,6) – 3 комплекта
- Набор инструмента
- Баллон для СОЖ
- Руководство по эксплуатации

ГАРАНТИЯ 12 МЕС.