ЗАО НАУЧНО-ПРОИЗВОДСТВЕННОЕ ОБЪЕДИНЕНИЕ
ВЕКТОР®

МОБИЛЬНОЕ МЕТАЛЛООБРАБАТЫВАЮЩЕЕ ОБОРУДОВАНИЕ

PRO-10PB (PBE)

МОБИЛЬНАЯ МАШИНА ДЛЯ ОБРАБОТКИ ТОРЦЕВ ТРУБ

PRO 10PB - высокопроизводительный кромкорез, предназначенный для снятия фаски и торцовки труб.

Агрегат легко устанавливается на трубу и надежно крепится на внутренней поверхности с помощью самоцентрирующихся кулачков.

PRO 10 PB позволяет быстро и просто снимать внутреннюю и внешнюю фаску или J-фаску, а так же торцевать кромку за один проход.

В зависимости от пожеланий клиента и технологических условий машина PRO 10 PB может работать как от мощного пневматического привода так и от электрического двигателя с высоким крутящим моментом.

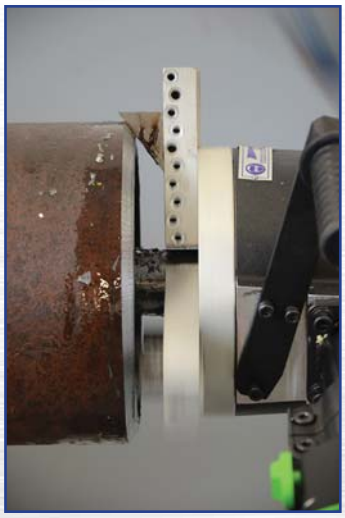

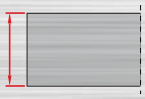

Максимальная толщина стенки 15 мм

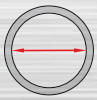

Внутренний ø 84-269 мм
38-84 мм (опция) или 270-349 мм (опция)

Торцевание

Обработка внешней кромки

Обработка внутренней кромки

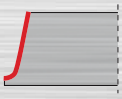

Снятие J-фаски (опция)

PRO-10 PB МОБИЛЬНАЯ МАШИНА ДЛЯ ОБРАБОТКИ ТОРЦЕВ ТРУБ

ТЕХНИЧЕСКИЕ ХАРАКТЕРИСТИКИ	PRO 10 PB с электрическим приводом	PRO 10 PB с пневматическим приводом
Сеть питания	220-240 В / 50-60 Гц	
Мощность привода	1800Вт	1800Вт
Сжатый воздух	-	0,6 МПа
Потребление сжатого воздуха	-	1750 л/мин
Скорость вращения	1-96 об/мин (2 скорости)	9 об/мин (17 без нагрузки)
Минимальный внутренний диаметр	84 мм (38 мм опция)	84 мм (38 мм опция)
Максимальный внутренний диаметр	269 мм (349 мм опция)	269 мм (349 мм опция)
Максимальный внешний диаметр	273 мм (355 мм опция)	273 мм (355 мм опция)
Максимальная толщина стенки	15 мм	15 мм
Вес	35,9 кг	33 кг

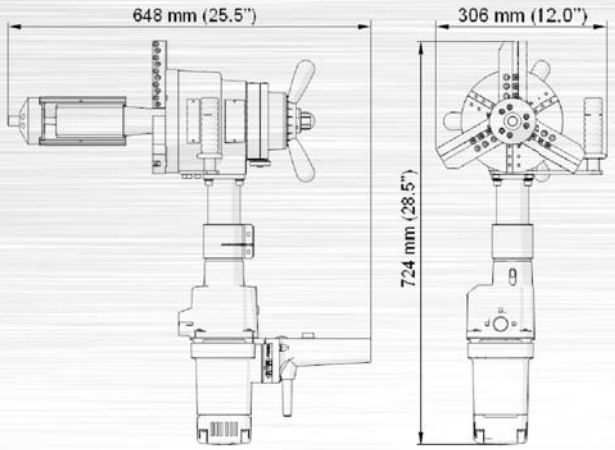

PRO 10 PB с электрическим приводом

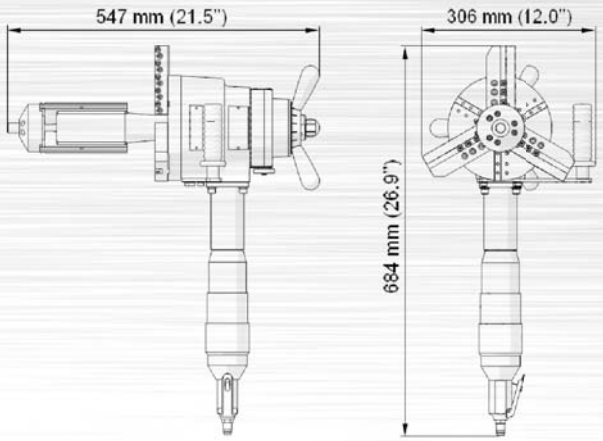

PRO 10 PB с пневматическим приводом

БАЗОВЫЙ КОМПЛЕКТ ПОСТАВКИ:

- PRO 10 PB (без привода и инструмента)
- Металлическая коробка
- Вал ø 84-269 мм
- Крепежные кулачки (р-р 1,2,3,4,5,6) – 3 комплекта
- Набор инструмента
- Баллон для СОЖ
- Руководство по эксплуатации

ГАРАНТИЯ 12 МЕС.